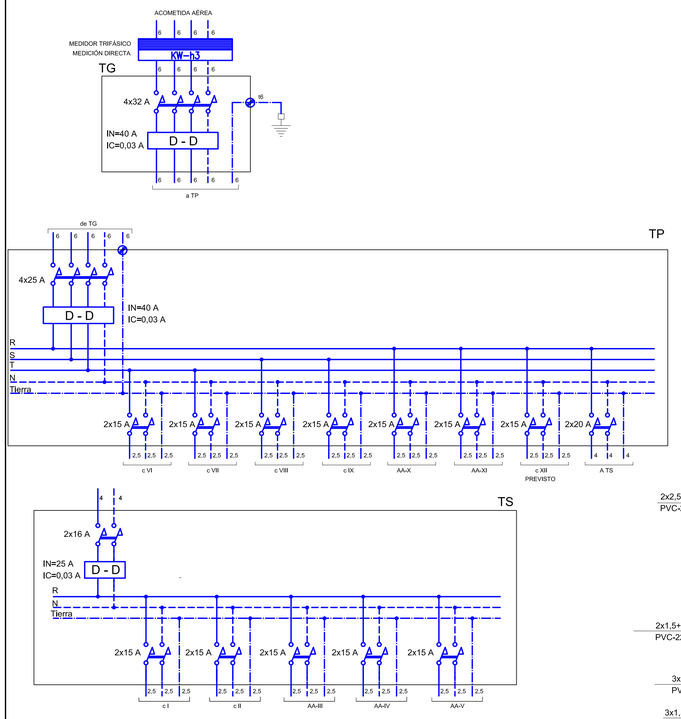

COMPUTO DE BOCAS, CONSUMO GENERAL y CAPACIDAD DE TÉRMICAS						
CIRCUITO	LUCES (40 w)	TOMAS (150 w)	TOTAL BOCAS	CONSUMO W	TERMICA CALC. (A)	TERMICA ADOP. (A)
I	8	7	15	1370	6,23	15
II	4	9	13	1510	6,86	15
VI	8	6	14	1220	5,55	15
VII	7	7	14	1330	6,05	15
VIII	6	9	15	1590	7,23	15
IX	3	3	6	570	2,59	15
XII	0	0	0	0	0,00	15
Total Circuitos del V al X=				7590	w	
AA-III	0	1	1	2200	10,00	15
AA-IV	0	1	1	2200	10,00	15
AA-V	0	1	1	2200	10,00	15
AA-X	0	1	1	2200	10,00	15
AA-XI	0	1	1	2200	10,00	15
Total Aires=				11000	w	
total=				18590	**48,92**	
Térmica de Tablero General				TG		32
Térmica de Tablero Principal				TP		25

POTENCIA SOLICITADA en KW				PUESTA A TIERRA
	Hasta 3000 w	100%		En un lecho de turba se enterrará a 1,5 m , una varilla circular en cobre JL-19-3/4", sujeta al cond. de tierra de 6 mm2.
Circuitos del I al X	diferencia	15590	w	
Circuitos del I al X	35%	5456,5	w	
Aires AA1 yl AA2		2200	w	
Circuitos del I al X	70%	1540	w	
Total de Consumo:	**TOTAL P=**	10,00	Kw	

VERIFICACION CAIDA DE TENSION TRAMO= TG - TP				
I amper	Long. m	S sección conductor (mm2)	Sección de conductor adoptada	
48,92	10	2,28	6	mm2

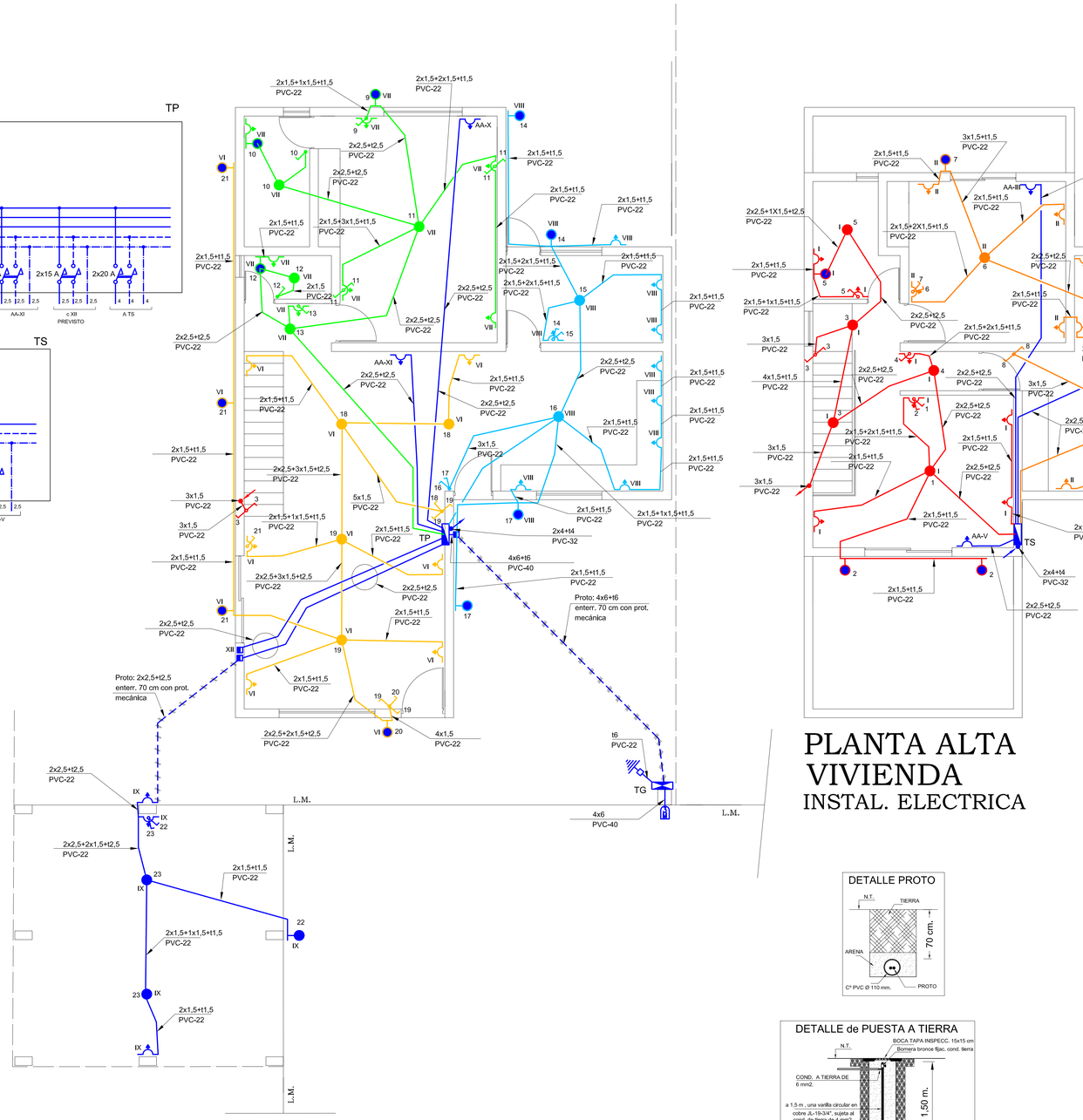

PLANTA BAJA VIVIENDA y COCHERA
INSTAL. ELECTRICA

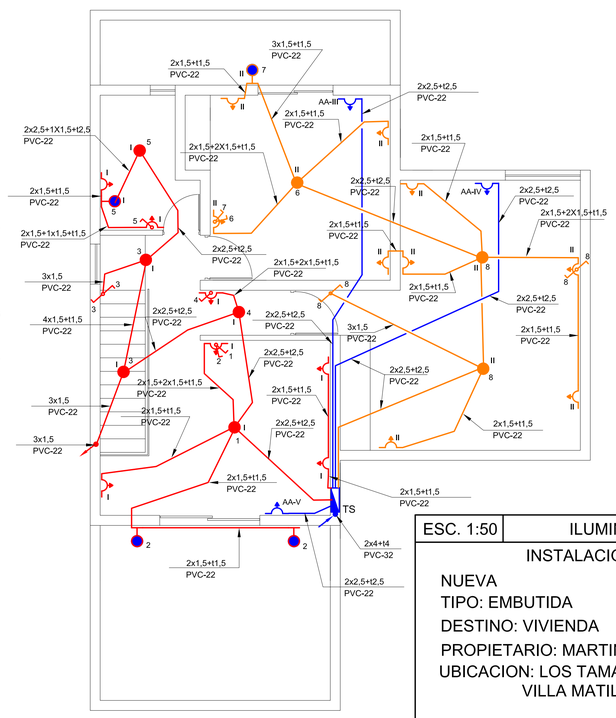

PLANTA ALTA VIVIENDA
INSTAL. ELECTRICA

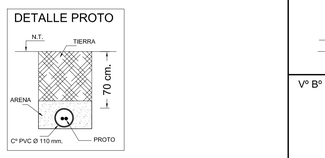

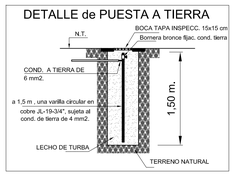

ESC. 1:50	ILUMINACION	PB-PA	1

INSTALACION ELECTRICA

NUEVA
TIPO: EMBUTIDA
DESTINO: VIVIENDA
PROPIETARIO: MARTIN CRISTIAN LIMA
UBICACION: LOS TAMARINDOS N° 552
VILLA MATILDE-PALMIRA - SAN MARTIN

EXPTE Nº :

CROQUIS DE UBICACION

FIRMA DEL PROPIETARIO
DOMICILIO: AMEGHINO N° 645
PALMIRA SAN MARTIN

DIR. TEC. OBRA CIVIL
MMO: DANIEL OSVALDO VARELA mat.: 3721
Domic.: SALTA N° 200 PALMIRA SAN MARTIN

PROYECTO
MMO: DANIEL OSVALDO VARELA mat.: 3721
Domic.: SALTA N° 200 PALMIRA SAN MARTIN

Vº Bº EMPRESA PRESTARIA

CALCULO
MMO: DANIEL OSVALDO VARELA mat.: 3721
Domic.: SALTA N° 200 PALMIRA SAN MARTIN

VºBº SECC. CONSTRUCC.
EXPTE Nº:
PAD. MUNIC.: 00033020
N.C.: 000148-00008

DIR.TECNICA
MMO: DANIEL OSVALDO VARELA mat.: 3721
Domic.: SALTA N° 200 PALMIRA SAN MARTIN

EJECUCION :
OBRA POR ADMINISTRACION

ELECTROMECANICA

PROYECTO Y CALCULO

APROBADO